KOMMANDEURWAGEN
GERMAN STEYR
TYPE 1500A

1/35 scale update for Tamiya model

ABER® 35 090

WWW.ABER.NET.PL

Made in Poland © 2002

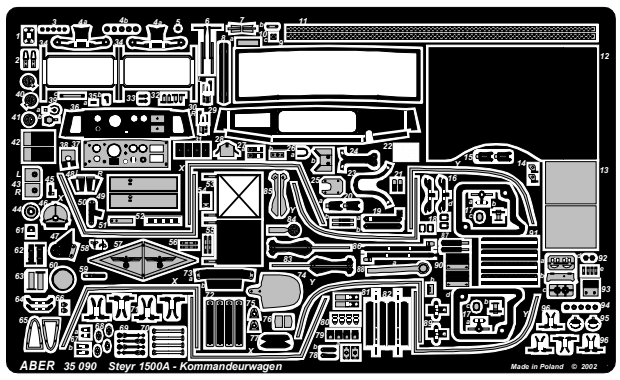

FILM

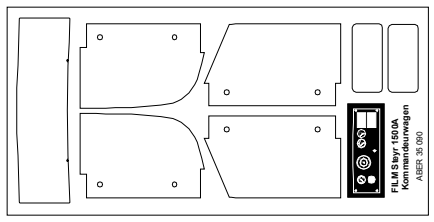

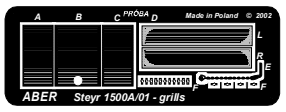

WARNING
Any unauthorized copying, producing and reproducing of ABER company products, or any part thereof, is strictly prohibited and any such action establishes liability for a civil action and may give rise to criminal prosecution.

OSTRZEŻENIE
Jakiekolwiek kopiowanie, produkowanie i reprodukcja wyrobów firmy ABER bez zezwolenia, w całości lub części jest surowo zabronione. Powyższe działania powodują powstanie odpowiedzialności cywilnej oraz mogą spowodować wszczęcie postępowania karnego.

Please note that, for purpose of improvement ABER sets designs are subjects to change without notice.
Proszę mieć na uwadze fakt, że zestawy ABER mogą ulec zmianie ze względu na ulepszenia, bez powiadomienia.

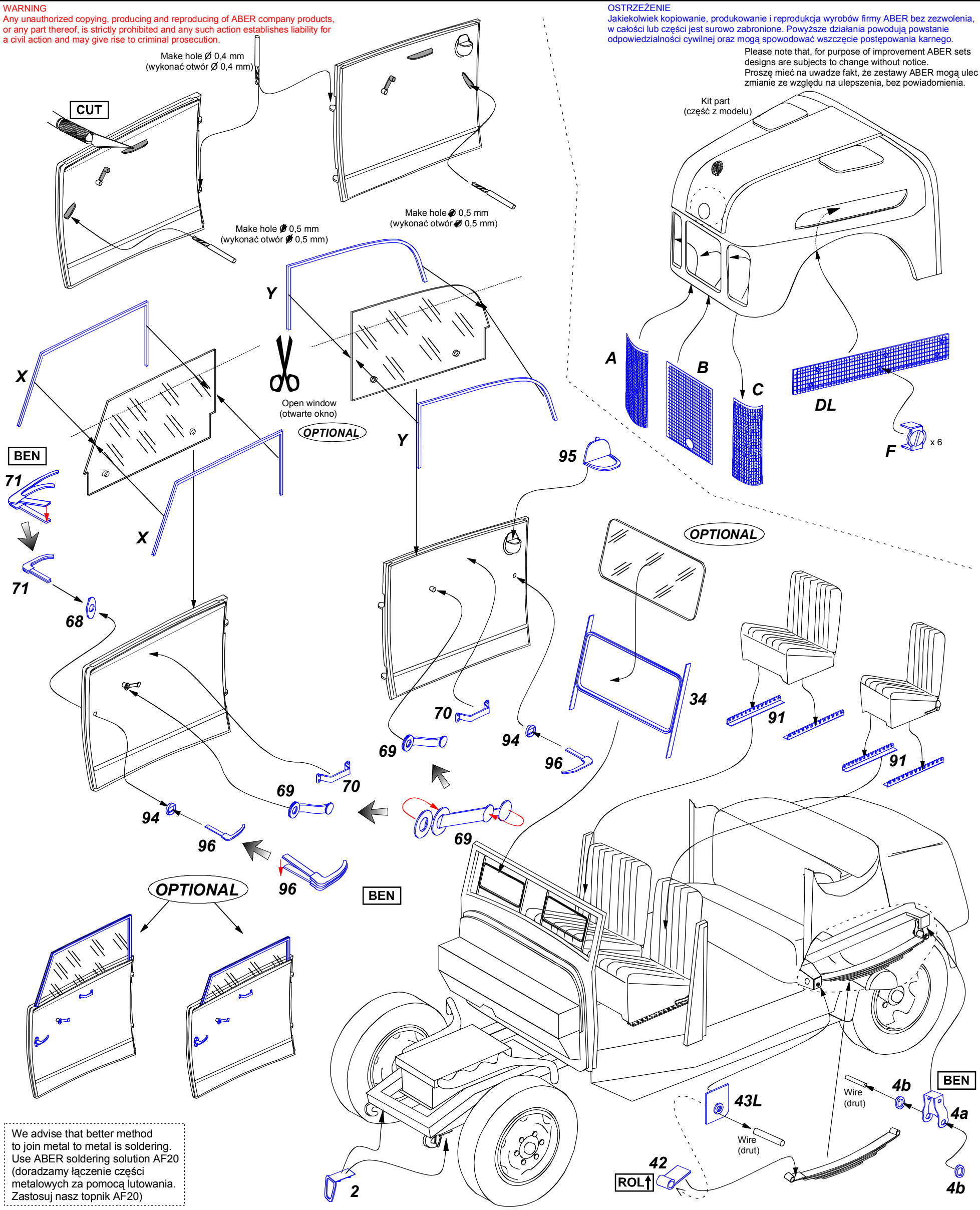

We advise that better method to join metal to metal is soldering. Use ABER soldering solution AF20 (doradzamy łączenie części metalowych za pomocą lutowania. Zastosuj nasz topnik AF20)

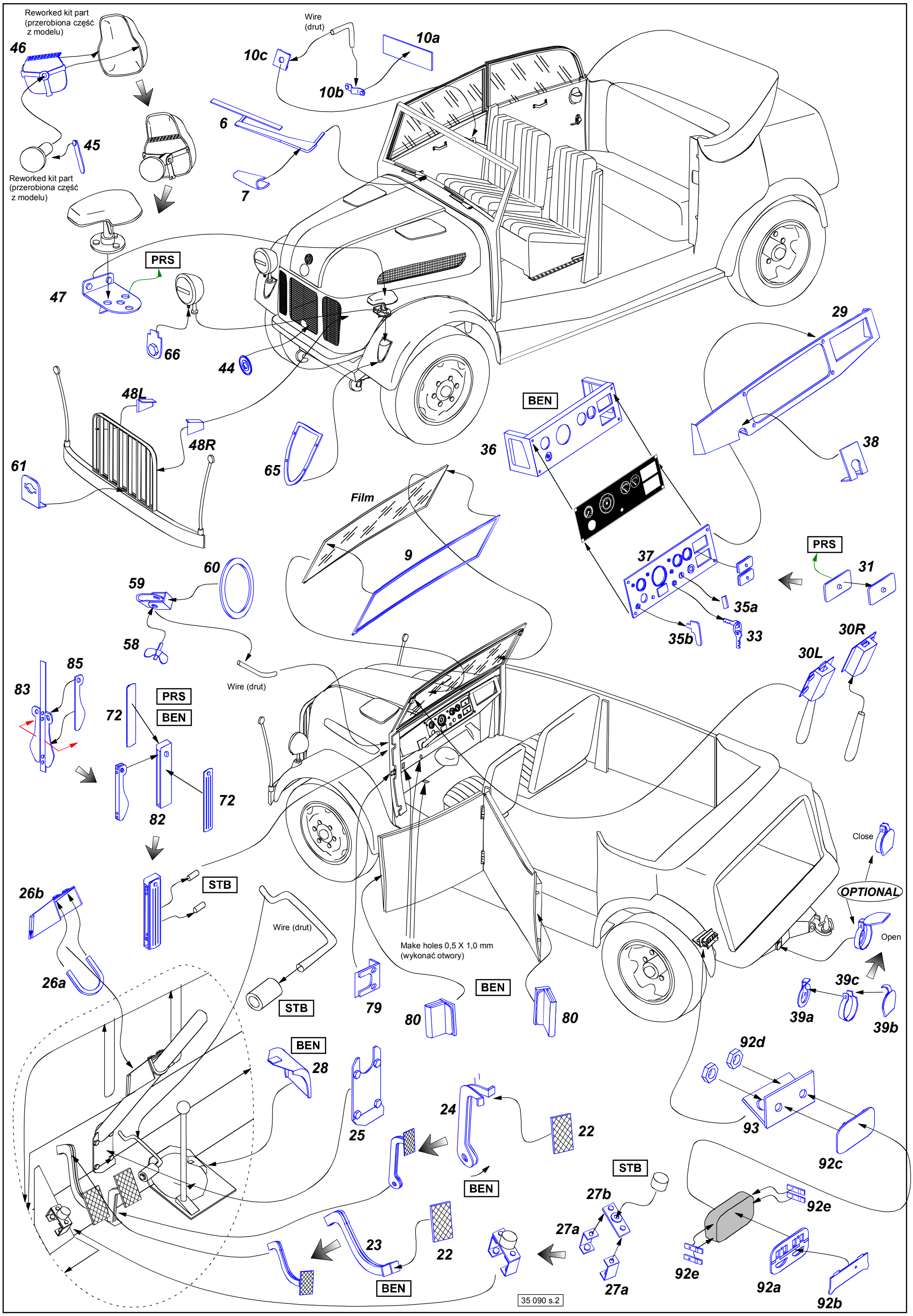
Reworked kit part
(przerobiona część
z modelu)
46
45
Reworked kit part
(przerobiona część
z modelu)
Wire
(drut)
10a
10c
10b
6
7
PRS
47
66
44
48L
48R
61
65
29
BEN
36
38
Film
9
PRS
31
37
35a
35b
33
60
59
58
30R
30L
85
83
Wire (drut)
PRS
BEN
72
72
82
Close
STB
26b
Wire (drut)
OPTIONAL
Open
Make holes 0,5 X 1,0 mm
(wykonać otwory)
26a
STB
79
BEN
80
80
39c
39a
39b
BEN
28
92d
24
25
22
93
92c
BEN
STB
27b
92e
27a
23
22
92e
92a
27a
BEN
92b
35 090 s.2

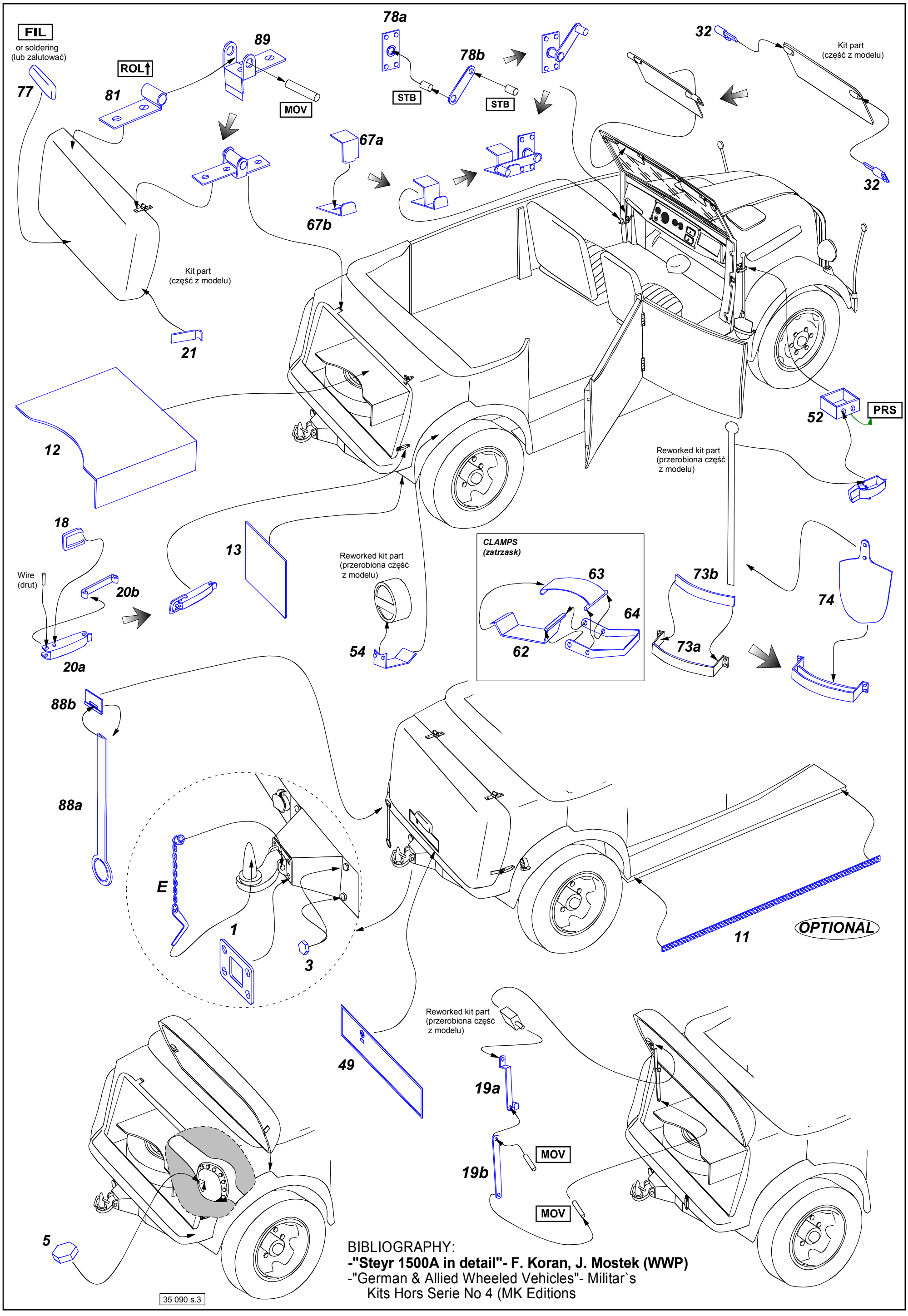

BIBLIOGRAPHY:
-"Steyr 1500A in detail"- F. Koran, J. Mostek (WWP)
-"German & Allied Wheeled Vehicles"- Militar`s
Kits Hors Serie No 4 (MK Editions

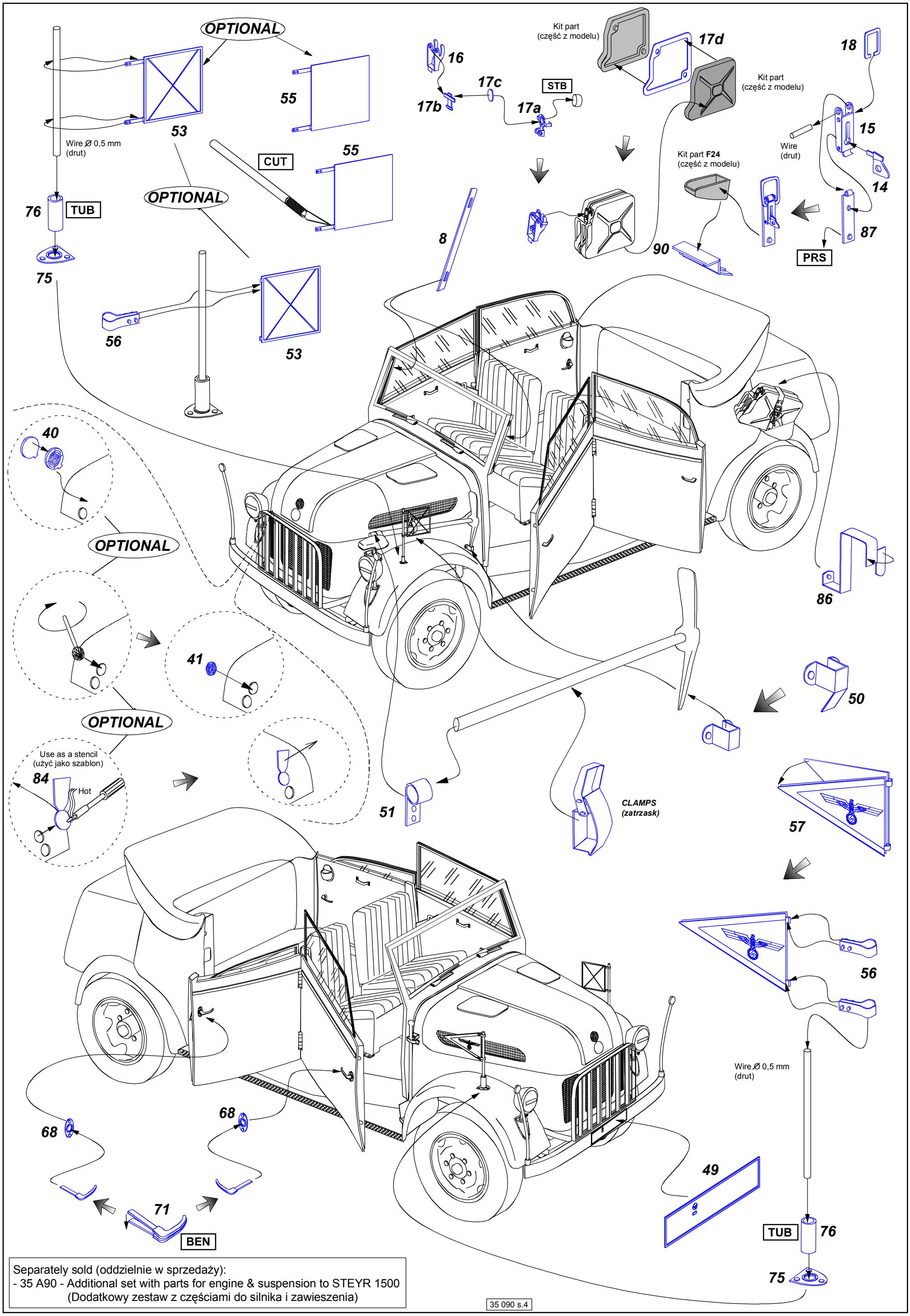

Separately sold (oddzielnie w sprzedaży):
- 35 A90 - Additional set with parts for engine & suspension to STEYR 1500
(Dodatkowy zestaw z częściami do silnika i zawieszenia)